Как правильно собрать и установить – пошаговая инструкция

Процесс установки акриловой ванны не сложный, и его можно с легкостью произвести самостоятельно за несколько часов, без привлечения сантехников.

Что входит в комплект:

- Металлический профиль с готовыми отверстиями, нарезанный на нужные размеры;
- регулируемые ножки;
- подкладочные;
- саморезы;
- стойки;
- гайки;
- контргайки;
- шайбы;
- упоры для стены;
- инструкция по сборке.

Перед установкой нужно проверить комплектацию, и если выяснится, что чего-то не хватает обратиться к продавцу.

Как закрепить и отрегулировать ножки?

Итак, все инструменты собраны, комплектация проверена, можно приступать к монтажу.

ШАГ 1. Расположивши ванну и раскладывая все комплектующие в одном месте для удобства сборки.

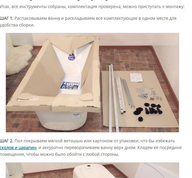

ШАГ 2. Под покрывшим меткой ветхшим или картоном от упаковки, что бы избежать **сколов и шарапов**, и аккуратно перевернувшим ванну вверх дном. Кладем ее посредине помещения, чтобы можно было обойти с любой стороны.

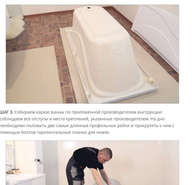

ШАГ 3. Собираем каркас ванны по прилаженной производителем инструкции: соблюдаем все отступы и места крепленой, указанные производителем. Но дно необходимо положить для самых длинных профильных рейки и прикрутить к ним с помощью болтов горизонтальных планов для ножек.

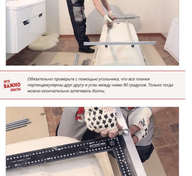

ВАЖНО ДЕЛАТЬ

Обязательно проверьте с помощью уголовника, что все планки перпендикулярны друг другу и углы между ними 90 градусов. Только тогда можно окончательно затягивать болты.

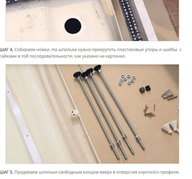

ШАГ 4. Собираем ножки. На шпильки нужно прикрутить пластиковые упоры и шайбы с гайками в той последовательности, как указано на картинке.

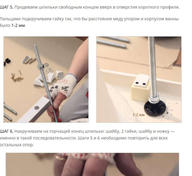

ШАГ 5. Продавим шпильки свободным концом вверх в отверстия короткого профиля.

Пальцами подкручиваем гайку так, что бы расстояние между упором и корпусом ванны было **1-2 мм**.

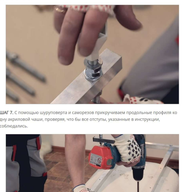

ШАГ 6. Покручиваем на торчащий конец шпильки шайбу, 2 гайки, шайбу и ножку — именно в такой последовательности. Шаги 5 и 6 необходимо повторить для всех остальных опор.

ШАГ 7. С помощью шуруповерта и самоделки прикручиваем продольные профили из дно акриловой чаши, проверяя, что бы все отступы, указанные в инструкции, соблюдались.

ВАЖНО ДЕЛАТЬ

Обязательно используйте саморезы из комплекта, а противном случае можно легко повредить для ванны, если крепки хватится длинные.

ШАГ 8. Отрегулируйте длину всех ножек и тщательно закрутите все гайки на шпильках с помощью ключа.

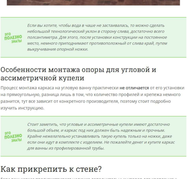

ШАГ 9. Перевернувшим ванну и ставим ее на ножки. При помощи подкручивания регулируем высоту от пола, она не должна быть большей **65 см** - самая оптимальная и безопасная. Проверить горизонт можно при помощи строительного уровня, и если есть перекос, его следует устранить.

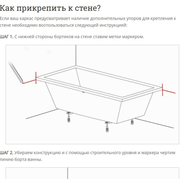

ВАЖНО ДЕЛАТЬ

Если вы хотите, чтобы ваша и чаша не застаивалась, то можно сделать небольшой технологический уклон в сторону слива, достаточно всего пол-сантиметра. Для этого, после установки инструкции на постоянное место, немного приподнимает противоположный от слива край, путем выкручивания опорной ножки.

Особенности монтажа опоры для угловой и ассиметричной купели

Процесс монтажа каркаса на угловую ванну практически **не отличается** от его установки на прямоугольную, разницу лишь в том, что количество профилей и крепежа немного разнится, тут все зависит от конкретного производителя, поэтому стоит подробно изучить инструкцию.

ВАЖНО ДЕЛАТЬ

Стоит заметить, что угловые и ассиметричные купели имеют достаточно большой объем, и каркас под ним должен быть надежным и прочным. Крайне нежелательно устанавливать такую купель только на ножки, даже если они идут в комплекте с изделием. Не показайте дома и купите каркас для ванны из профилированной трубы.

Как прикрепить к стене?

Если ваш каркас предусматривает наличие дополнительных упоров для крепления к стене необходимо воспользоваться следующей инструкцией:

ШАГ 1. С нижней стороны бортиков на стене ставим метки маркером.

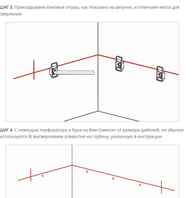

ШАГ 2. Убираем конструкцию и с помощью строительного уровня и маркера чертим линию борта ванны.

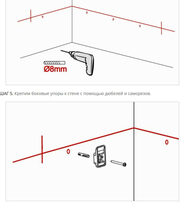

ШАГ 3. Прикладываем боковые опоры, как показано на рисунке, и отмечаем места для сверления.

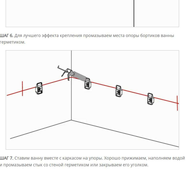

ШАГ 4. С помощью перфоратора и бура на 8мм сверлит от размера дюбелей, но обычно используется 6 высверливаем отверстия на глубину, указанную в инструкции.

ШАГ 5. Крепим боковые упоры к стене с помощью дюбелей и саморезов.

ШАГ 6. Для лучшего эффекта крепления промазываем места опоры бортиков ванны герметиком.

ШАГ 7. Ставим ванну вместе с каркасом на упоры. Хорошо прижимаем, наполняем водой и промазываем стык со стеной герметиком или закрываем его уголком.

Теперь можно заниматься канализацией и установкой экрана.

Устанавливаем прямоугольную ванну на заводской каркас

Акрилловая ванна Cersanit

Комплект предусмотрен на сабу ванну и отдельно комплект с ножками, которые можно использовать для установки ванны на собственный каркас

Конструкция ванны с каркасом

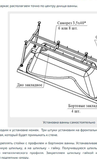

Пластиковая заглушка для отверстия перелива

Регулируемая ножка

Пластиковая заглушка для отверстия перелива

Пластиковая заглушка для отверстия перелива

Шаг 1. Приобретенную ванну и заводской каркас распечатываем и высвобождаем из частей тот, предназначенные для транспортировки. Ванна, как правило, упакована в картонную коробку, а каркас в пленку. Проверяем комплектацию каркаса, наличие ножек и крепежа для них. Подготовка: дрель, сетевой удлинитель, рулетка, строительный уровень, отвертка с крестообразным шлицем, ключ рожковый или комбинированный гаечный ключ.

Шаг 2. Пластиковую заглушку для отверстия перелива устанавливаем на ванне, но в фиксированную ее можно перемещаться в пределах отверстия перелива.

Если в комплекте отсутствует сливная арматура, ее необходимо приобрести, учитывая высоту ножек и сечение канализационного отверстия.

Для работы обязательно понадобятся отвертка с крестообразным шлицем, гаечный ключ и изоляционная лента.

Шаг 3. Начинаем со сборки каркаса и ножек. Перевернувшись ванну, на снимок защитной пленки с внутренней поверхности. Обеспечиваем легкий доступ к нижней части ванны.

Схема сборки каркаса и ее установки ванны

Используя длинные соединительные профили. Фиксируются их инструкции, прилагающиеся к акриловой ванне и соответствии с конкретной моделью каркаса. Для этого используются и поперечные планки двойные.

Собранный каркас располагаем поэтому по центру ванны.

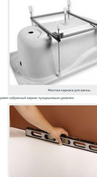

Установка ванны самостоятельно

Шаг 4. Переходим к установке ножек. Три штуки устанавливаем на фронтальный край ванны, две – под углом назад и еще две у ниш, которые будут примыкать к стенам.

Начинаем сначала с стопы с профилем и будущими ногами. Устанавливаем стопу на будущую, вкручиваем в нее ножку, предварительно снимаем с нее пластиковый колпачок. Ножка должна быть вкручена в стопу до упора, поворачивать ее неплотно-плотно. Закрепляем шестигранным ключом с накладкой. Сверху вкручиваем пластиковый подпятник опору.

Аналогично собираем и устанавливаем остальные ножки, которые можно в зависимости от габаритов декоративного экрана. Приемлемая высота от пола до края бортика должна составлять 60 см.

Для ниши, расположенных под углом ванны, предусмотрены короткие ножки. Вставляем их в отверстия поперечных профилей, закрепляем гайками и завинчиваем пластиковые опоры.

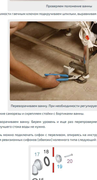

Как установить акриловую ванну

Монтаж каркаса для ванны

Шаг 5. Проверяем собранный каркас горизонтальность.

Проверяем положение ванны

При необходимости по ширине опоры можно менять длину, выдергивая внутренние.

Перемещающаяся ванну. При необходимости ее регулируя положение ножек

Ванна изготовлена компанией и комплектуется стойка с боковинами.

Шаг 6. Перемещаем ванну. Вручную должны участвовать не менее четырех человек. Осторожно, чтобы не повредить ванну, поставить ее на ножки.

Шаг 7. Теперь можно подключать сифон с переливом, опираясь на инструкцию производителя. Общий процесс подключения двухкомпонентных сифонов (обычно) сводится к пяти операциям.

Как собрать сифон

- в сифоне для ванн есть две основные части – большая и малая (см. рисунок). Не делать вторую часть разбирать полностью, чтобы не потерять прокладку, резиновое уплотнение, винт для крепления решетки и гайку;

Сифон в разобранном виде

- деталь, имеющая часть вставляется в дренаж, большая часть – чаша, надевают сначала вышла на внутреннюю деталь, предназначенную для слива воды. Перед установкой, что сделал резиновое уплотнение, винт должны часто быть надет противоположным по нижней части, это позволит расположить гайку и удобнее для его установки;

Сокращенная деталей

- на деталь обязательно часть нижняя часть сифона, которая будет крепиться к полу, резиновый уплотнитель, который должен быть надет на деталь, которая будет крепиться к полу. Подсоединение деталь, закрутив гайку;

Сокращенная деталей

Сокращенная деталей

- Верхи крышку решетки и, сокращая ее с уплотнителем, прокладку и основную конструкцию деталь. Обольщая часть. Предназначен основой. Если сифон закрытого, прилостить его можно будет открытое декоративная решетка;
- в основе конструктора как комплектации отсутствует. Сифону (вторую часть ванны) устанавливая решетку со стоком. Для этого нужно вставить ее в отверстие, предназначенное для слива воды, и закрутить гайку, расположенную на металлическом теле, чтобы сифон под дном ванны полное прилегал к поверхности стока ванны.

Крепление сифона к ванне

Подключение гофр

- Чаше сделан предотвращает с верхним отверстием перелива, вставив уплотнитель плотно шить решетку, сверлили ее болтом. Соединяем тонкий гофрой основной часть сифона и верхнее отверстие перелива, надев на конце гофры гайку с уплотнителем и закрутив ее на указанных элементах до упора;
- Частью гофры, которая дренажным будет соединяется с канализацией, соединяем с сифоном, используя гайку с уплотнителем.

Подключение гофр

Обратите внимание! Перед началом окончательной установки ванны и ножек нужно произвести установку для чашки плотной опоры, каковой не только служит основой ее ножки, но и частично защищает поверхность ванны от царапин.

Шаг 7. Когда сифон собран, а ванна стоит ровно, остается сделать на стенах разметку, высверлить отверстия и зафиксировать на них конструкцию или крепеж, которые будут удерживать ванну. Если ванна крепко на это пригнан, а свободный конец тот гофр сифона не натянуто в отверстие канализации. Лишнее отрезаем. Не стоит оставлять конец гофры слишком длинным, поскольку это может привести к перегибам и затруднить слив воды.

Крепление настенных каркасных планок

Обратите внимание! Чтобы проверить качество установки сифона и правильность проведения монтажных работ, необходимо наполнить ванну водой. Если вода не уходит, а уровень ее остается неизменным, значит, сифон установлен правильно. Если уровень воды понижается, можно сливать воду, устраняя неполадки, допущенные при установке, и повторяется проверка. В противном случае придется проверять на разборку сборку всех изделий с целью устранения дефектов.

Шаг 8. Устанавливаем декоративный экран. Крепление клипсы идут в комплекте. Сначала прикрепляются верхние крепления, после чего противоположные – нижние. Декоративная панель на крепеж «прыщавая» на нем.

Установка экранов

Пространство вокруг ванны

Установление кронштейнов крепления экрана

Пространство экрана и кронштейны

Полное описание изготовителя, характеристики и дополнительные фотографии на сантехнической фирмой.

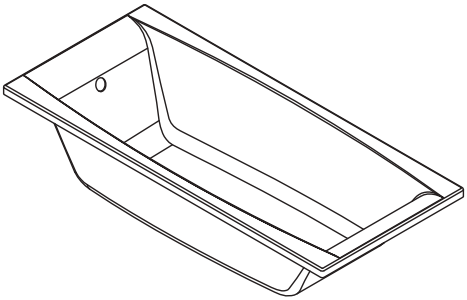

A

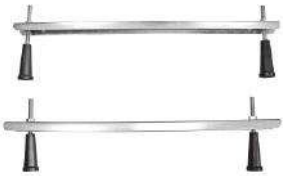

B

C

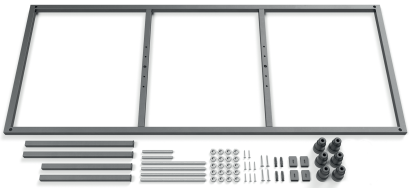

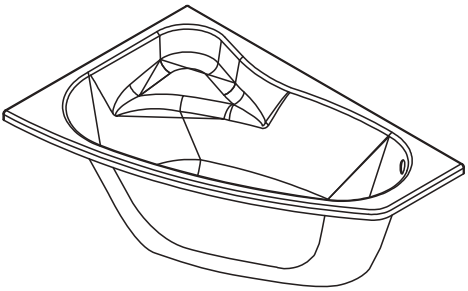

A

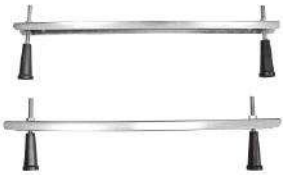

D

A

1

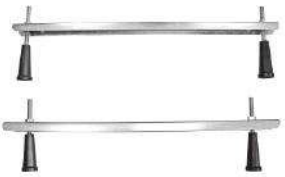

2

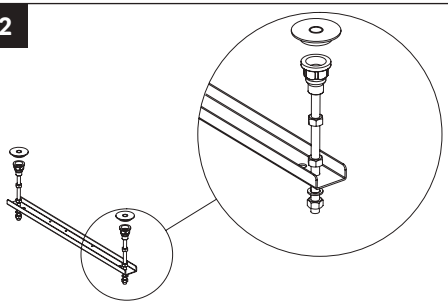

3

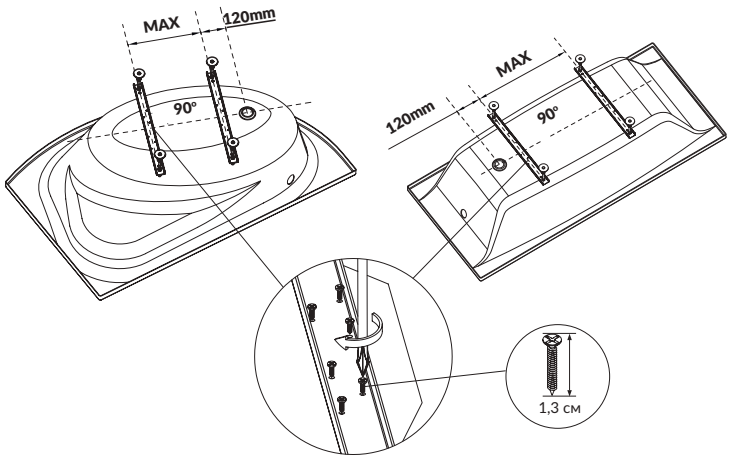

4

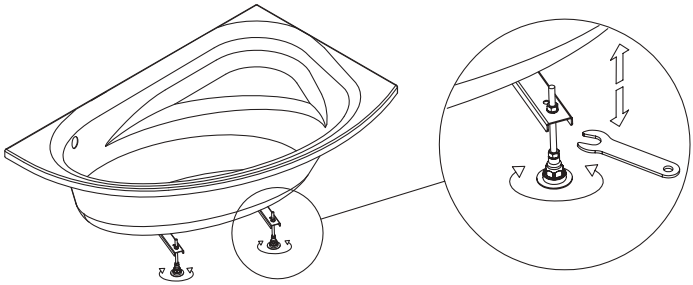

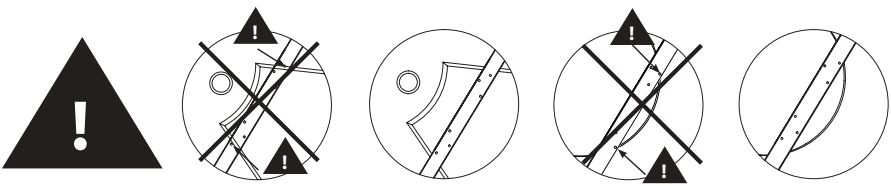

B

1

2

3

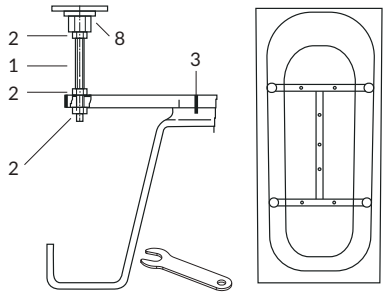

4

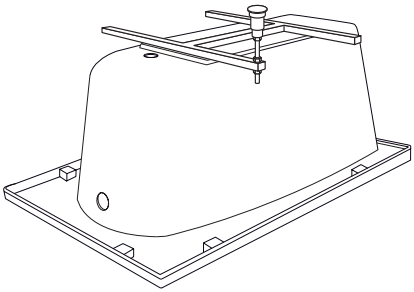

5

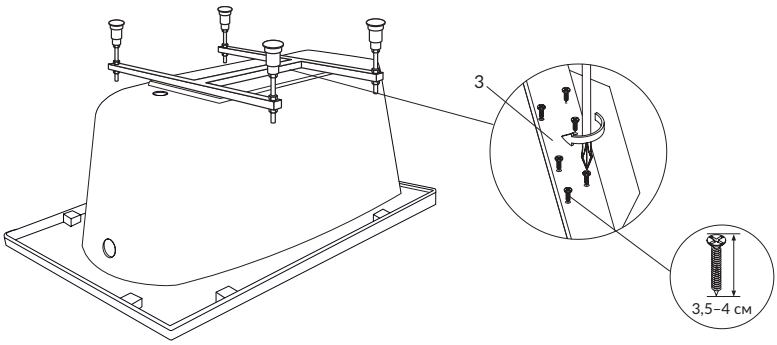

6

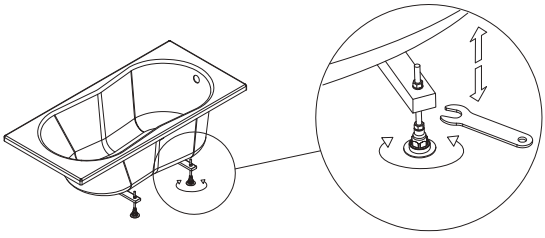

C

1

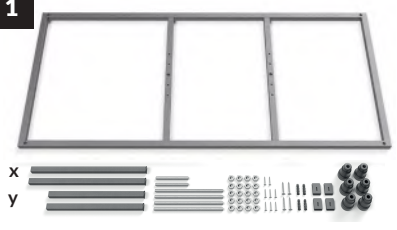
x
y
1
2
3 4 5 6 7 8

2

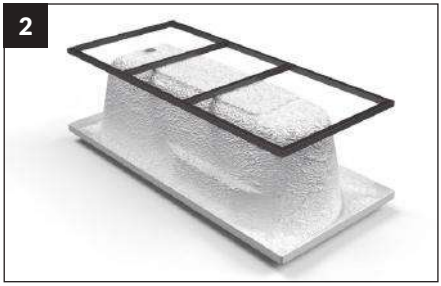

3

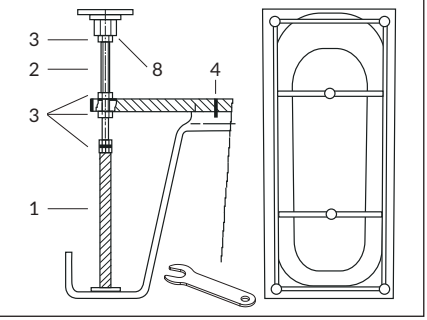
3
2
3
1
8
4

4

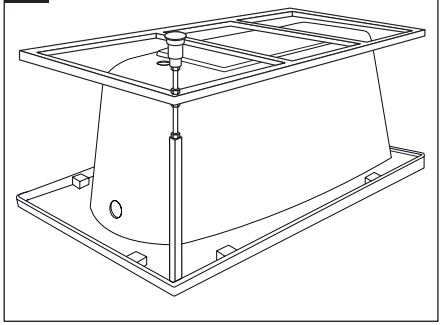

5

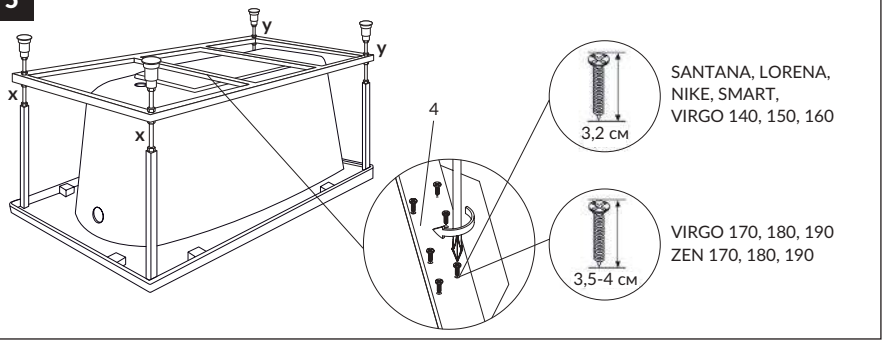
y
y
x
x
4
3,2 см
SANTANA, LORENA,
NIKE, SMART,
VIRGO 140, 150, 160
3,5-4 см
VIRGO 170, 180, 190
ZEN 170, 180, 190

6

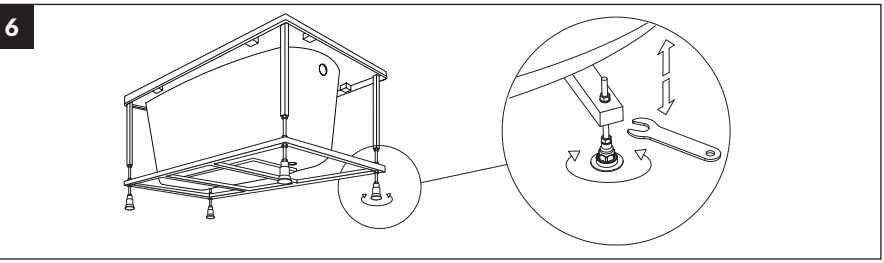

D

1

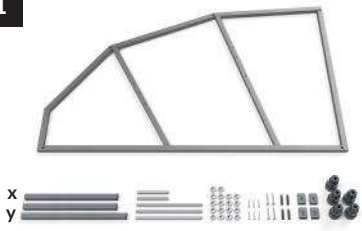

2

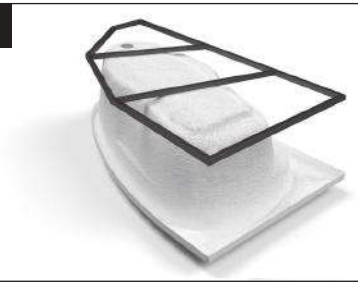

3

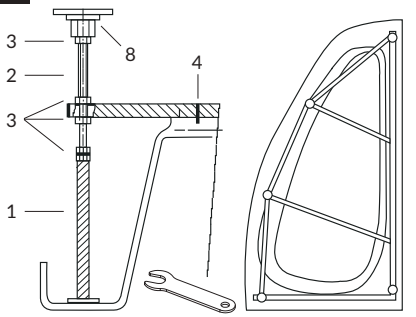

4

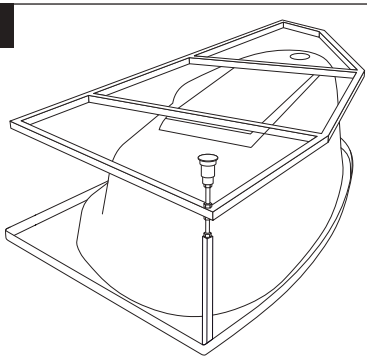

5

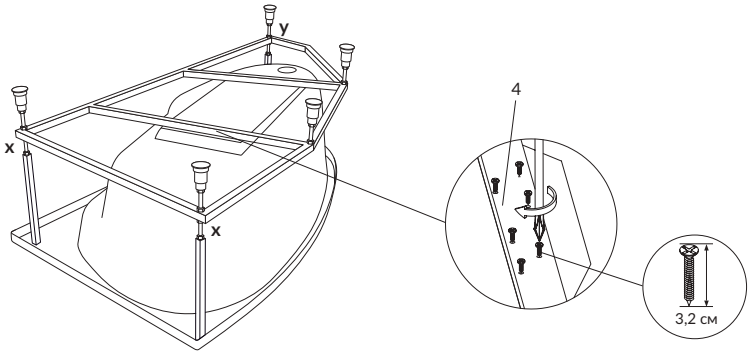

6

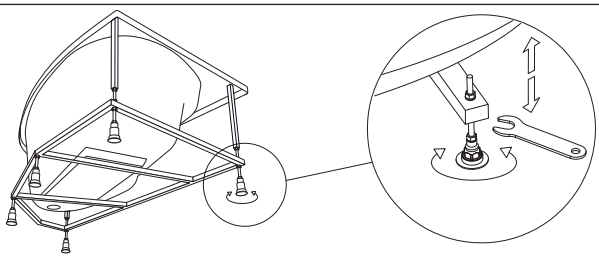

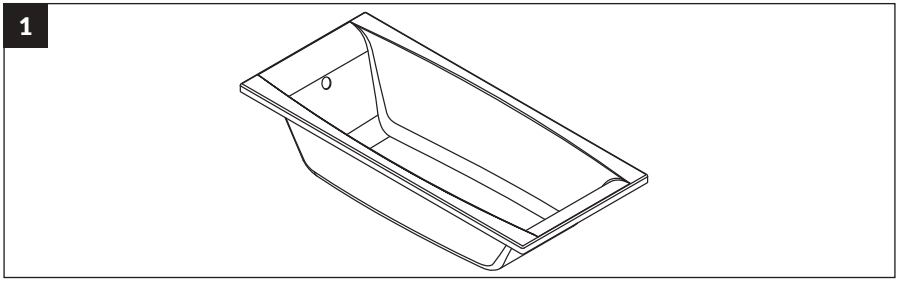
1

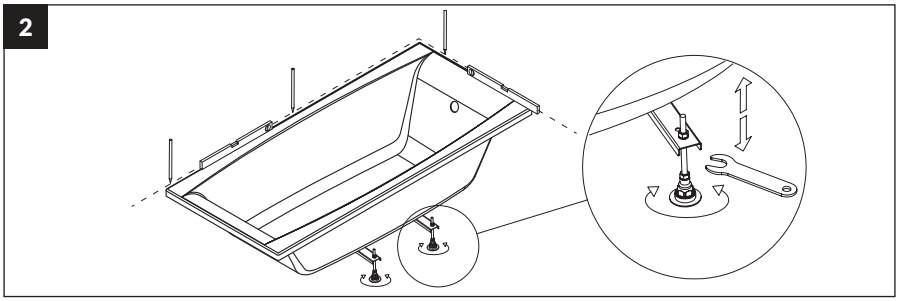
2

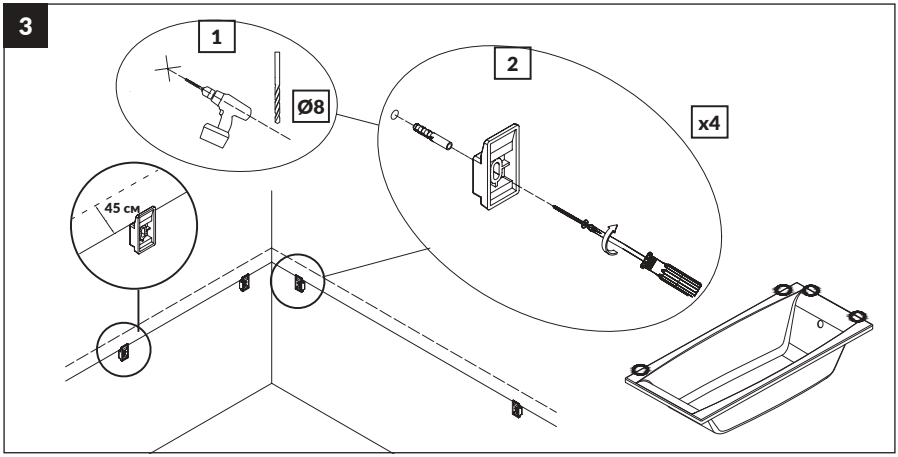
3
1
Ø8
2
x4
45 см

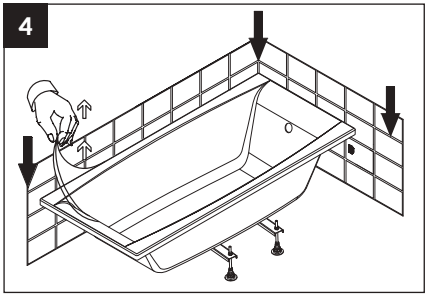
4

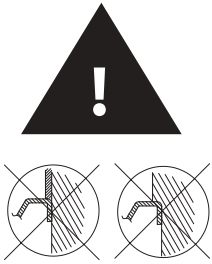

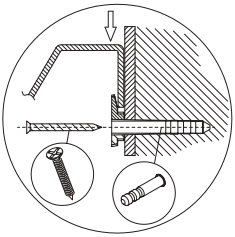

1

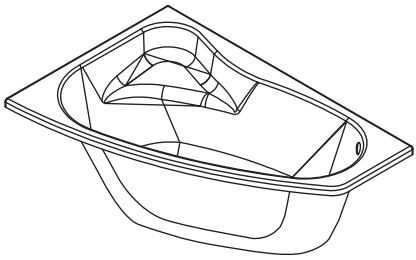

2

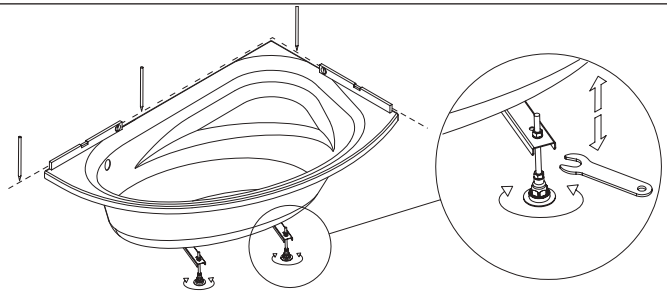

3

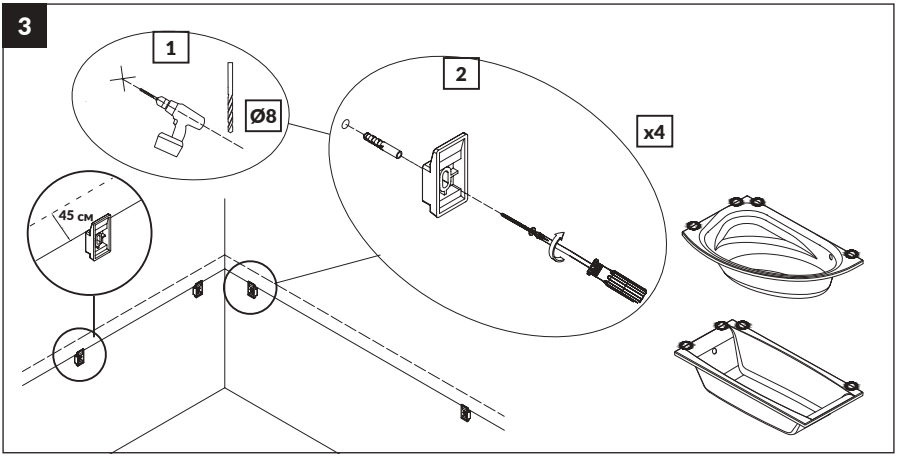

4

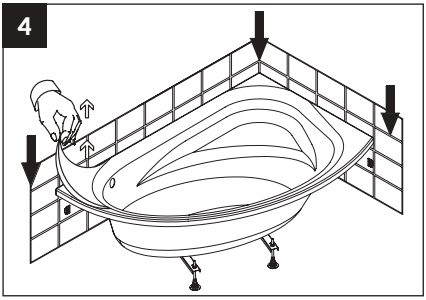

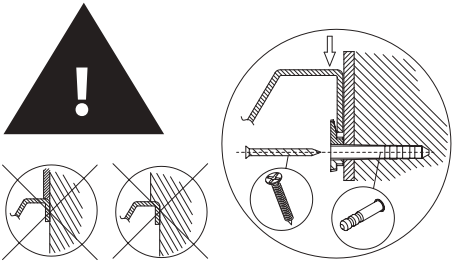

1

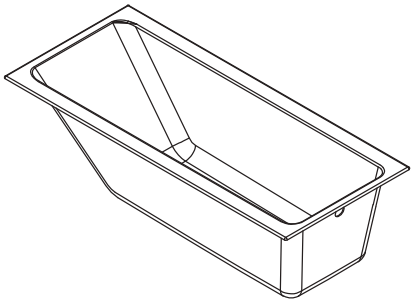

2

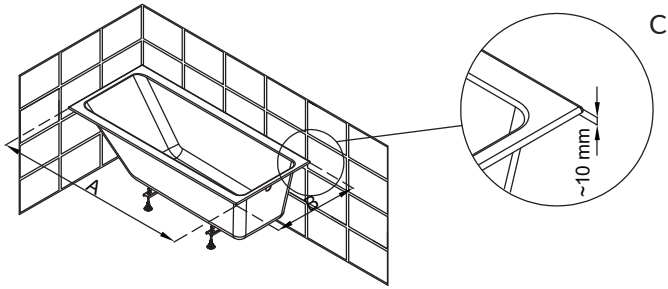

3

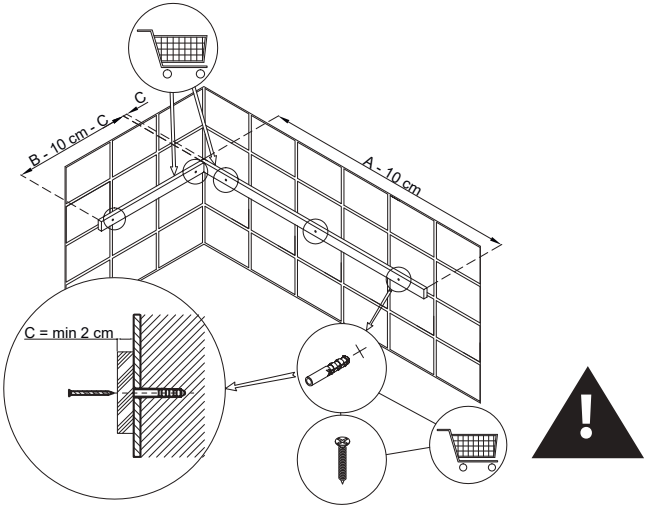

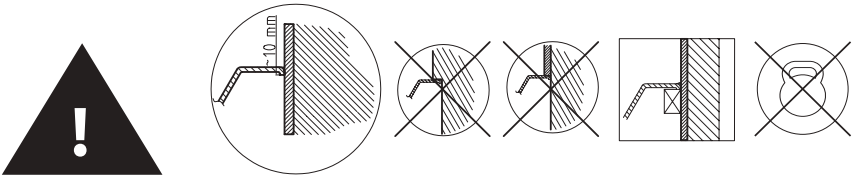

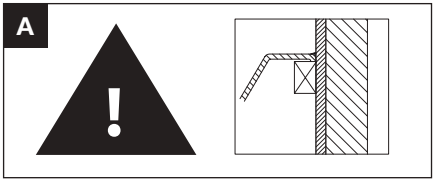
A

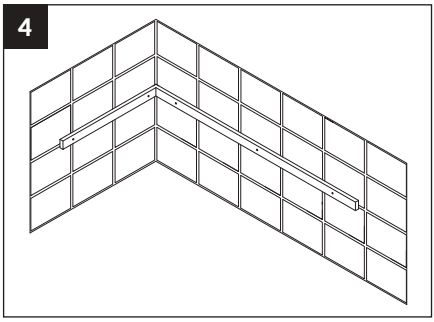
4

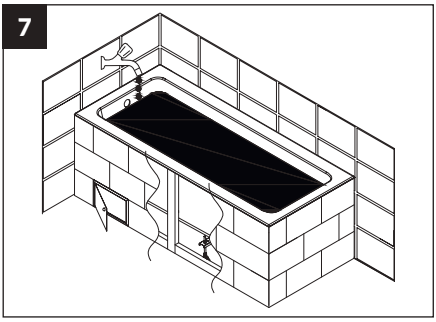
7

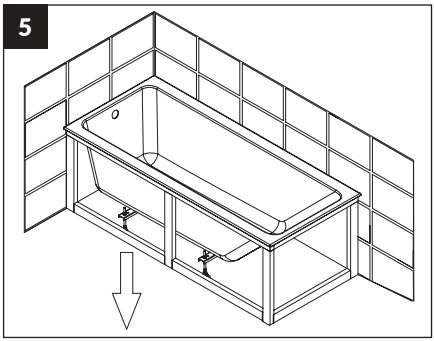
5

24h

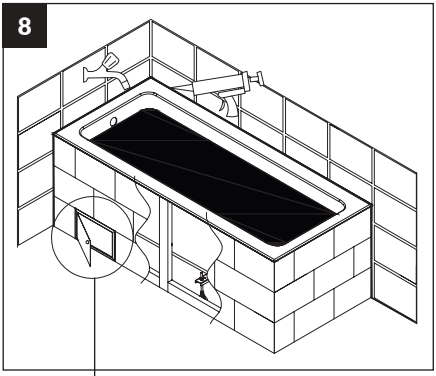
8

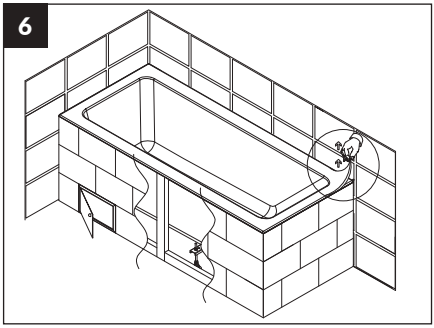
6

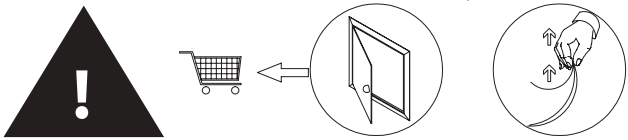

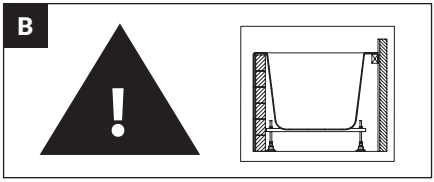
B

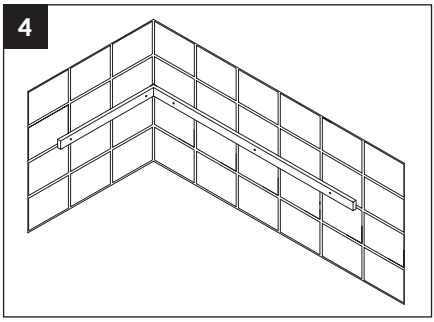
4

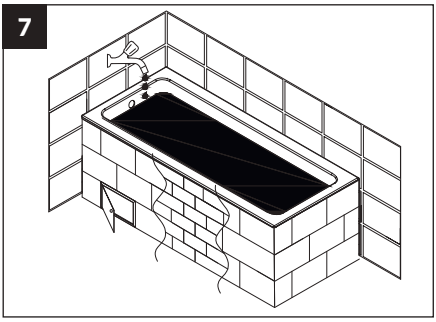
7

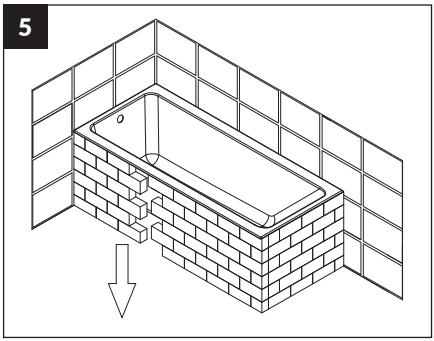
5

24h

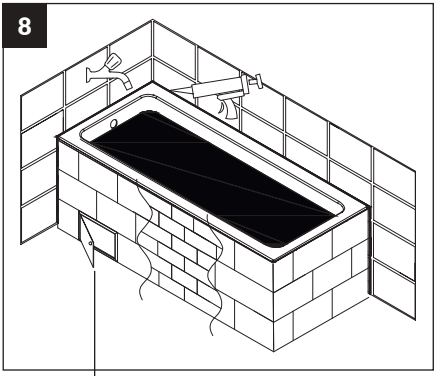
8

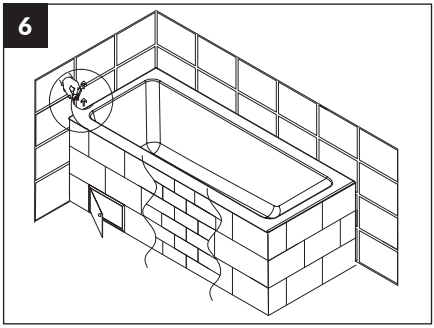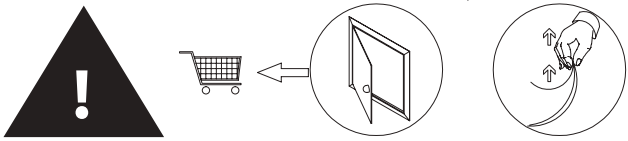
6